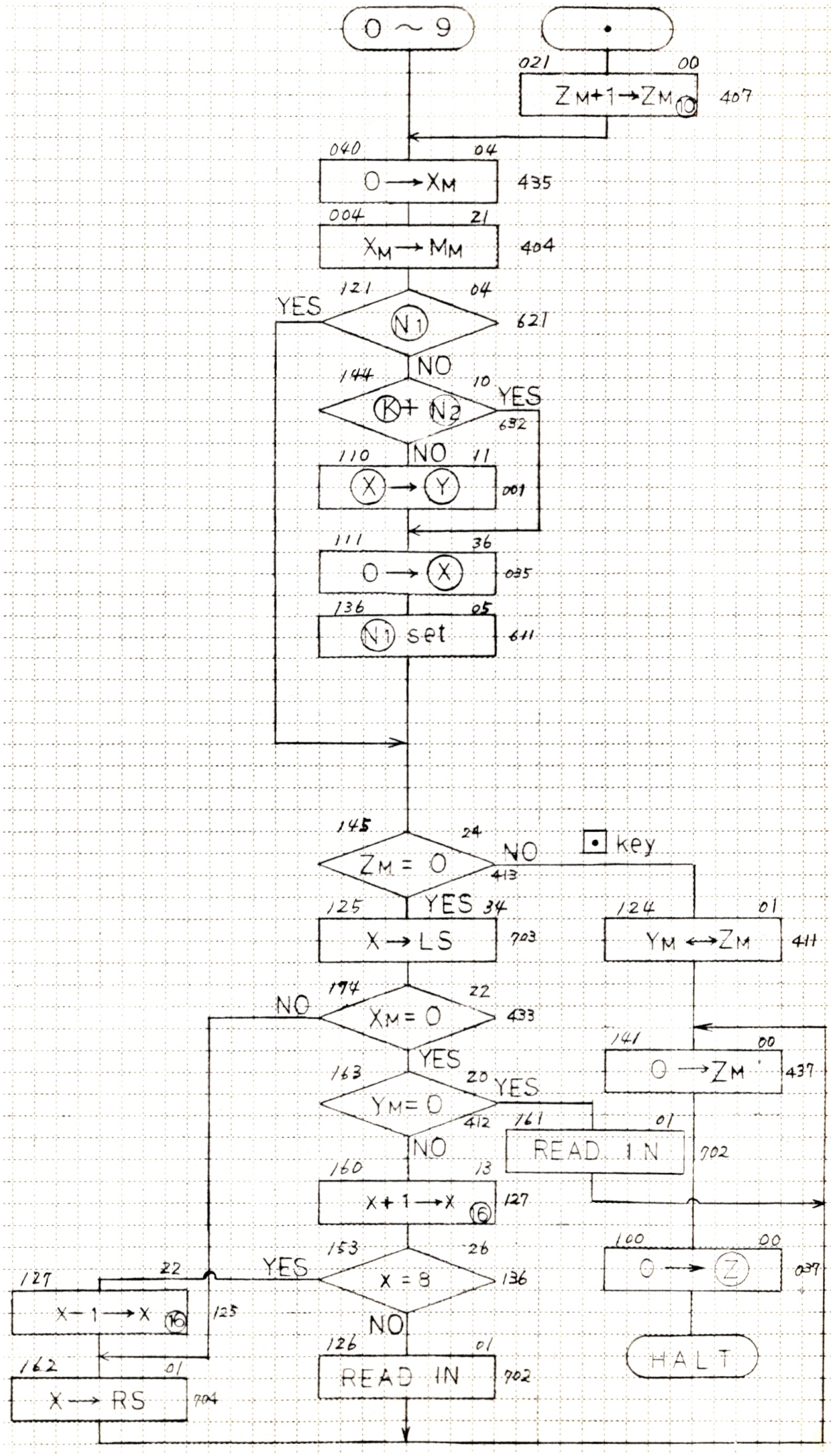
0 ~ 9
•
021 00
ZM+1→ZM 10 407
040 04
0 → XM 435
004 21
XM → MM 404
121 04
YES
N1 621
NO
144 10
YES
K+ N2 632
NO
110 11
X → Y 001
111 36
0 → X 035
136 05
N1 set 611
145 24
ZM = 0 413
NO
key
YES
125 34
X → LS 703
124 01
YM ↔ ZM 411
174 22
NO
XM = 0 433
YES
141 00
0 → ZM 437
163 20
YES
YM = 0 412
NO
161 01
READ IN 702
160 13
X + 1 → X 16 127
153 26
YES
X = 8 136
NO
100 00
0 → Z 037
HALT
127 22
X − 1 → X 16 125
126 01
READ IN 702
162 01
X → RS 704

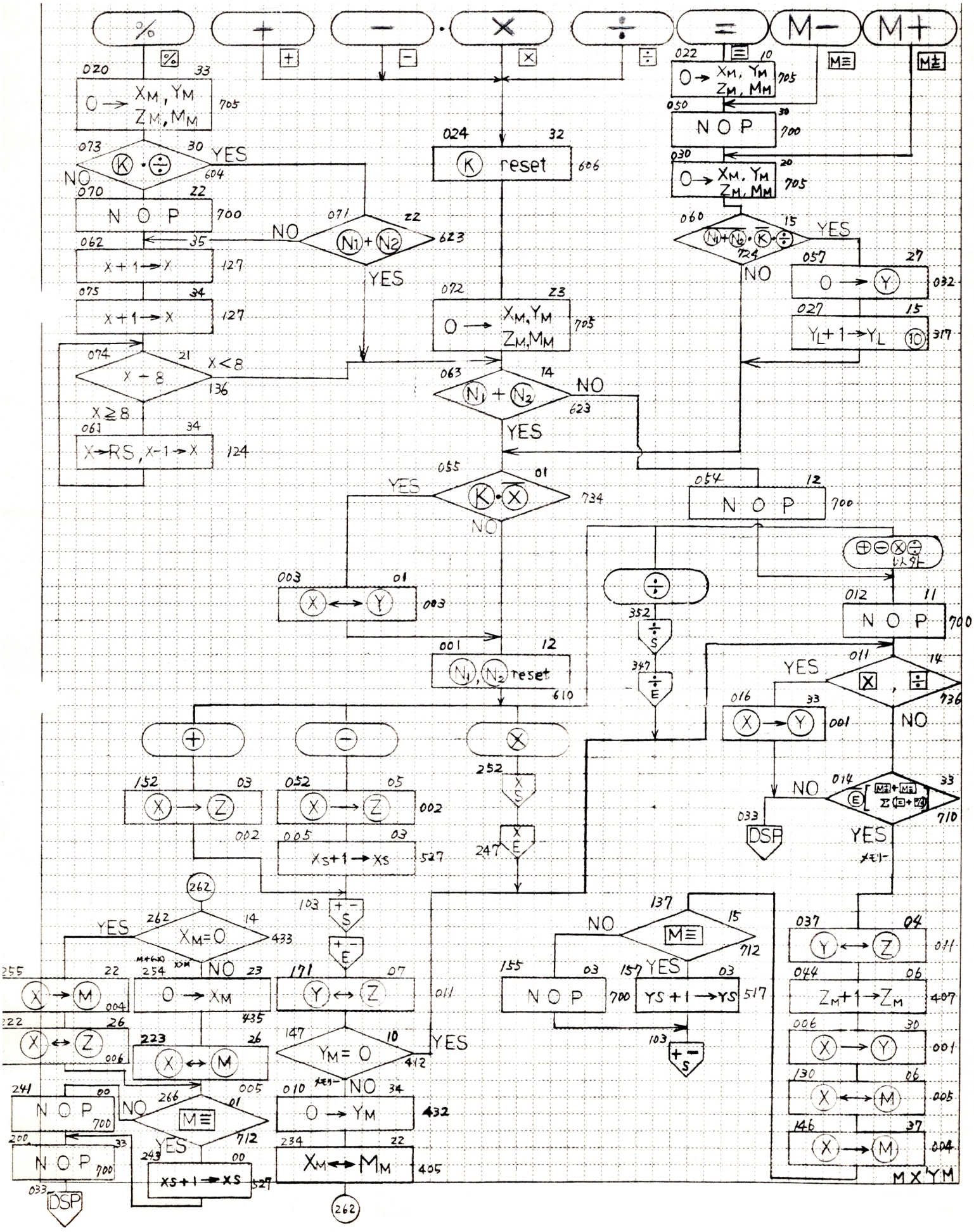
%
+
−
×
÷
=
M−
M+
020 33 0 → XM, YM ZM, MM 705
073 30 K · ÷ 604 YES NO
070 22 N O P 700
062 35 X + 1 → X 127
075 34 X + 1 → X 127
074 21 X − 8 136 X < 8 X ≥ 8
061 34 X → RS, X − 1 → X 124
071 22 N1 + N2 623 NO YES
024 32 K reset 606
072 23 0 → XM, YM ZM, MM 705
063 14 N1 + N2 623 NO YES
055 01 K · X̄ 734 YES NO
003 01 X ↔ Y 003
001 12 N1, N2 reset 610
152 03 X → Z
052 05 X → Z 002
005 03 XS + 1 → XS 527
262
262 14 XM = 0 433 YES NO
255 22 X → M 004
222 26 X ↔ Z 006
254 23 0 → XM 435
223 26 X ↔ M
241 00 N O P 700
266 01 M≡ 712 NO YES
200 33 N O P 700
033 DSP
243 00 XS + 1 → XS 527
103 S
171 07 Y ↔ Z 011
147 10 YM = 0 412 YES NO
010 34 0 → YM 432
234 22 XM ↔ MM 405
262
252 XS
247 XE
352 ÷S
347 ÷E
022 10 0 → XM, YM ZM, MM 705
050 30 N O P 700
030 20 0 → XM, YM ZM, MM 705
060 15 N1 + N2 · K̄ · ÷ 724 YES NO
057 27 0 → Y 032
027 15 YL + 1 → YL 10 317
054 12 N O P 700
012 11 N O P 700
011 14 X, ÷ 736 YES NO
016 33 X → Y 001
014 33 E Σ M≡ + M≡ Σ E + M 710 NO YES
033 DSP
137 15 M≡ 712 NO YES
155 03 N O P 700
157 03 YS + 1 → YS 517
103 S
037 04 Y ↔ Z 011
044 06 ZM + 1 → ZM 407
006 30 X → Y 001
130 06 X ↔ M 005
146 37 X → M 004
MX YM

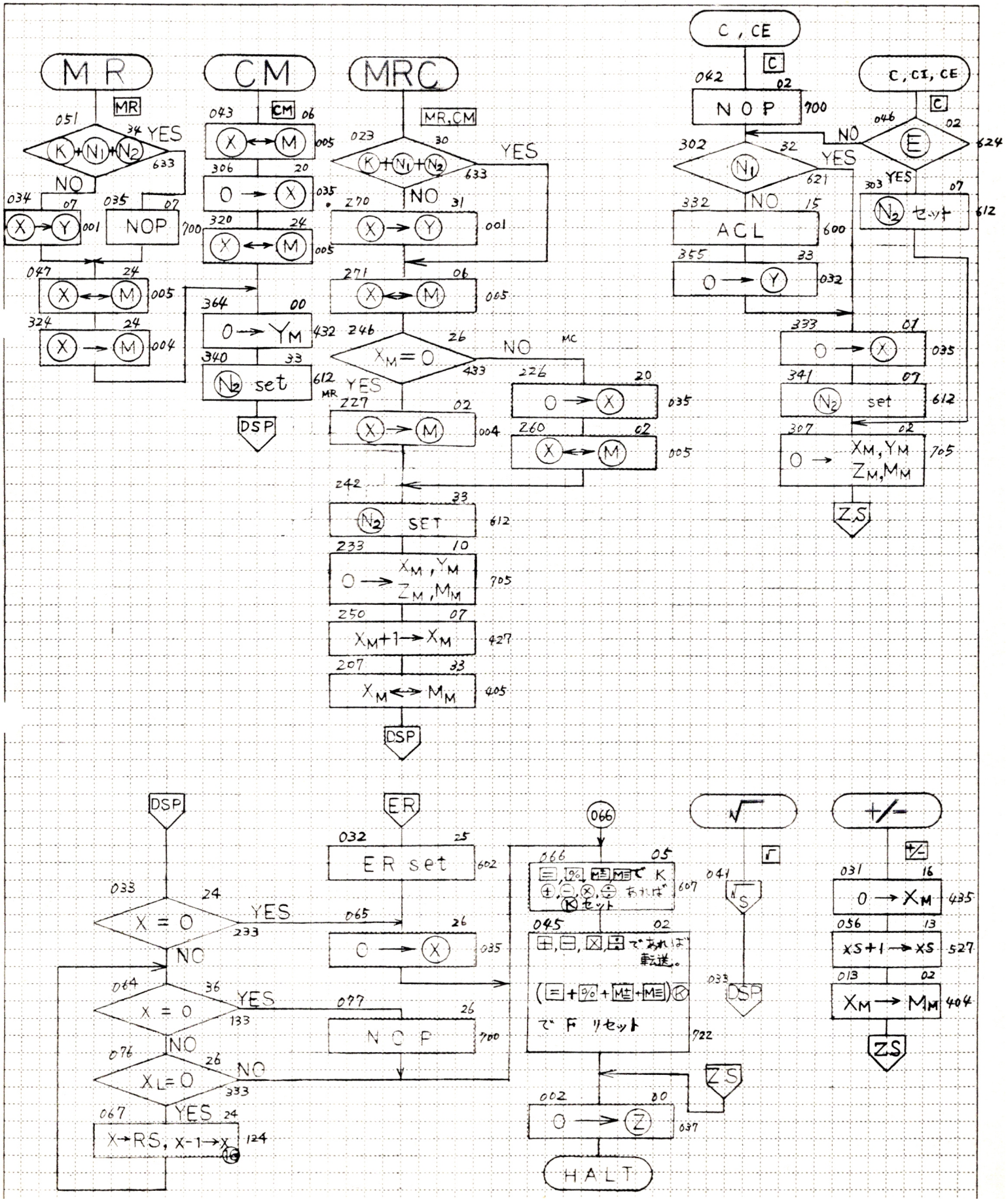
MR
CM
MRC
C, CE
C, CI, CE
NOP
ACL
ER set
SET
DSP
ZS
HALT
YES
NO

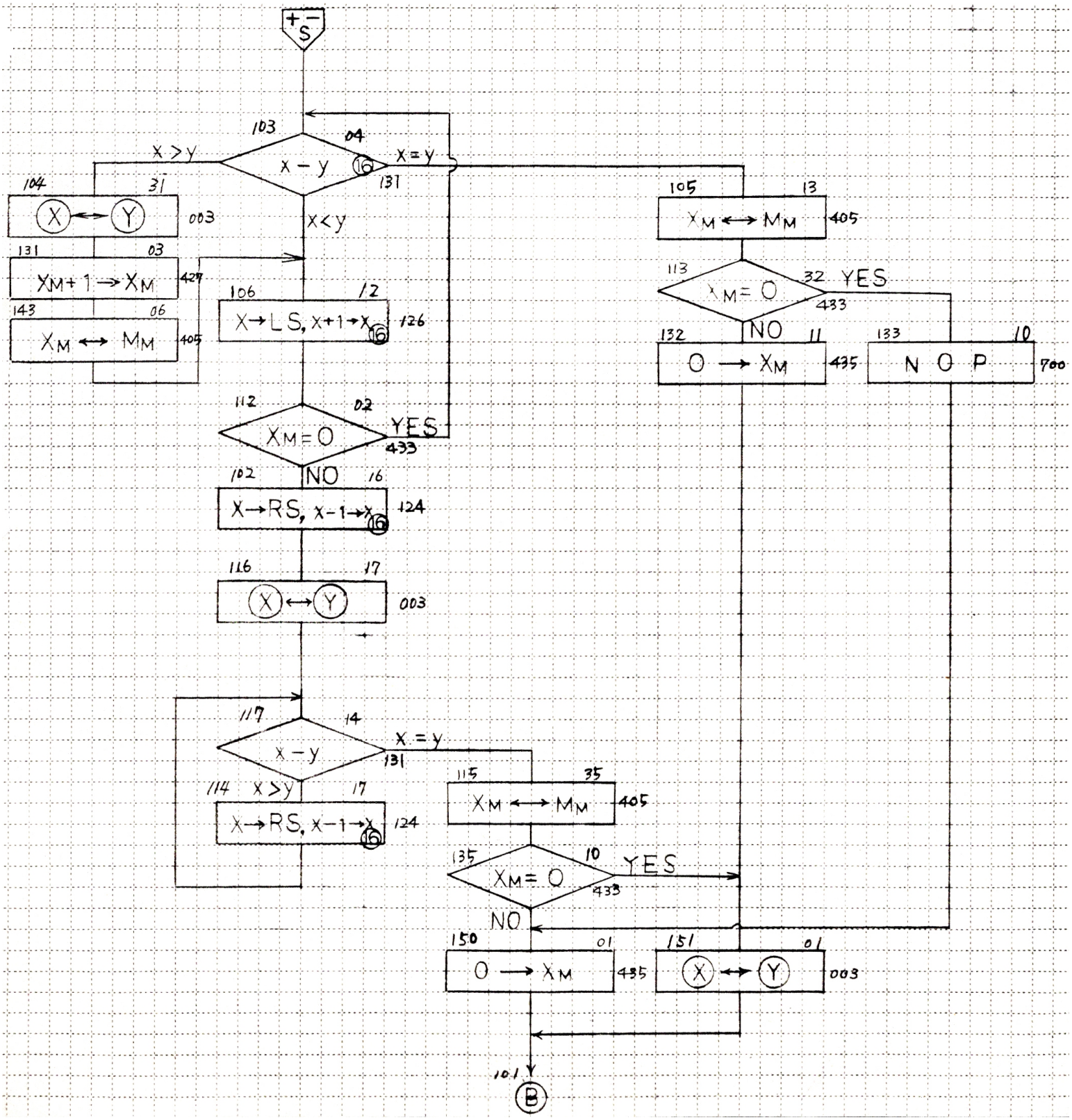
+ S −
103
04
x > y
x − y
16
x = y
131
104
31
X ↔ Y
003
131
03
XM + 1 → XM
427
143
06
XM ↔ MM
405
x < y
106
12
X → LS, x+1 → x
16
126
112
02
XM = 0
YES
433
NO
102
16
X → RS, x−1 → x
16
124
116
17
X ↔ Y
003
117
14
x − y
x = y
131
114
x > y
17
X → RS, x−1 → x
16
124
115
35
XM ↔ MM
405
135
10
XM = 0
YES
433
NO
150
01
0 → XM
435
151
01
X ↔ Y
003
101
B
105
13
XM ↔ MM
405
113
32
XM = 0
YES
433
NO
132
11
0 → XM
435
133
10
N O P
700

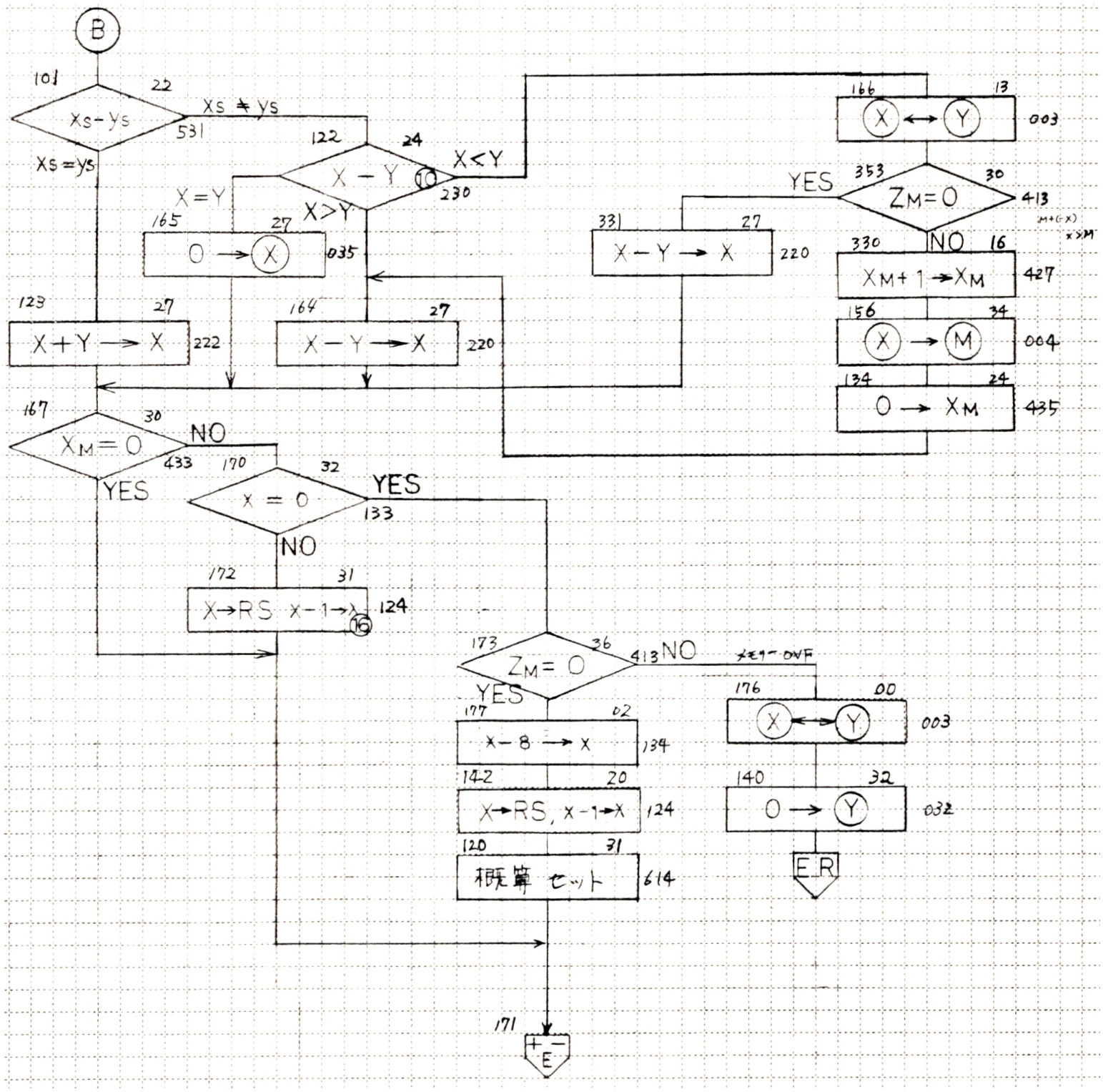
B
101
22
Xs−ys
Xs ≠ ys
531
Xs=ys
122
24
X − Y
10
230
X<Y
X=Y
X>Y
165
27
0 → X
035
123
27
X+Y → X
222
164
27
X − Y → X
220
167
30
XM=0
NO
433
YES
170
32
X = 0
YES
133
NO
172
31
X→RS X−1→X
16
124
173
36
ZM=0
413
NO
YES
177
02
X − 8 → X
134
142
20
X→RS, X−1→X
124
120
31
概算 セット
614
171
+ −
E
166
13
X ↔ Y
003
353
30
ZM=0
413
YES
NO
331
27
X − Y → X
220
330
16
XM+1 → XM
427
156
34
X → M
004
134
24
0 → XM
435
176
00
X ↔ Y
003
140
32
0 → Y
032
E R

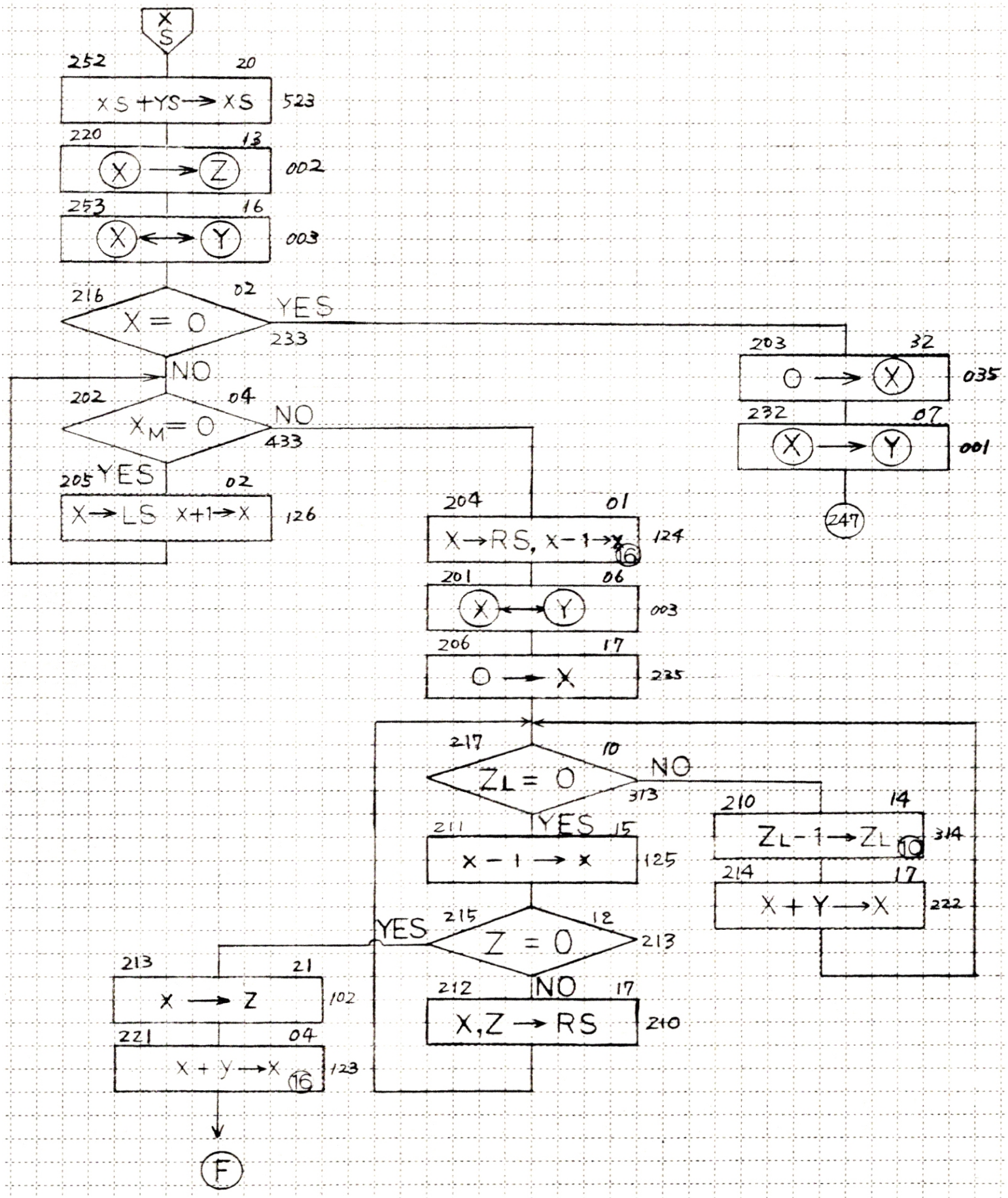
XS
252
20
XS + YS → XS
523
220
13
X → Z
002
253
16
X ↔ Y
003
216
02
X = 0
YES
233
NO
202
04
X_M = 0
NO
433
205
YES
02
X → LS  X+1 → X
126
203
32
0 → X
035
232
07
X → Y
001
247
204
01
X → RS, X − 1 → X
124
201
06
X ↔ Y
003
206
17
0 → X
225
217
10
Z_L = 0
NO
313
YES
211
15
X − 1 → X
125
210
14
Z_L − 1 → Z_L
314
214
17
X + Y → X
222
215
12
Z = 0
YES
213
NO
213
21
X → Z
102
221
04
X + Y → X
123
212
17
X,Z → RS
210
F

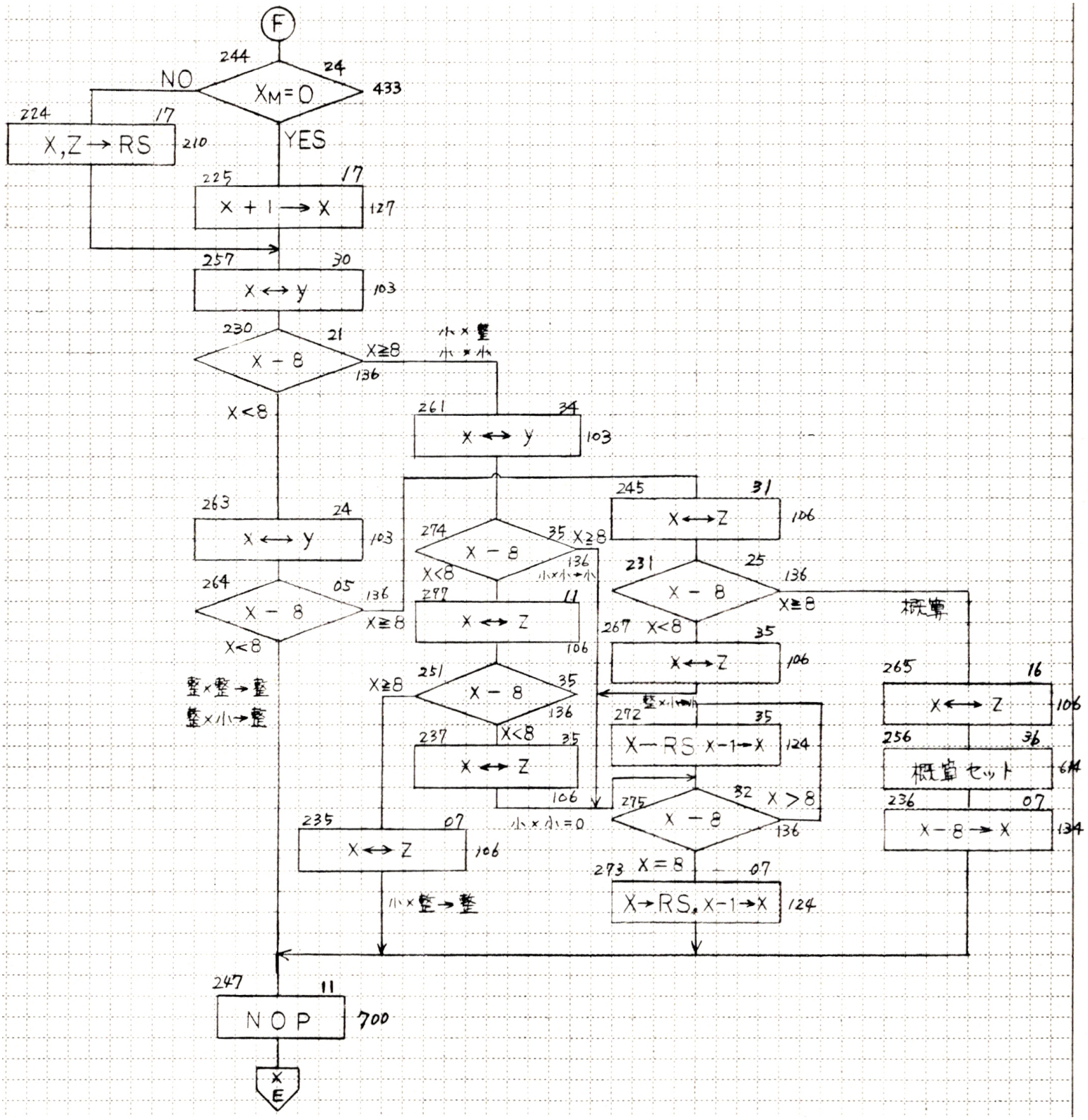
F
244
24
NO
XM=0
433
YES
224
17
X,Z→RS
210
225
17
X+1→X
127
257
30
X↔Y
103
230
21
X−8
X≧8
136
X<8
小×整
小×小
261
34
X↔Y
103
263
24
X↔Y
103
264
05
X−8
136
X≧8
X<8
整×整→整
整×小→整
274
35
X−8
X≧8
136
X<8
小×小→小
297
11
X↔Z
106
251
35
X−8
X≧8
136
X<8
237
35
X↔Z
106
小×小=0
235
07
X↔Z
106
小×整→整
245
31
X↔Z
106
231
25
X−8
136
X≧8
概算
267
X<8
35
X↔Z
106
整×小→小
272
35
X−RS X−1→X
124
275
32
X−8
X>8
136
273
X=8
07
X→RS, X−1→X
124
265
16
X↔Z
106
256
36
概算セット
64
236
07
X−8→X
134
247
11
NOP
700
XE

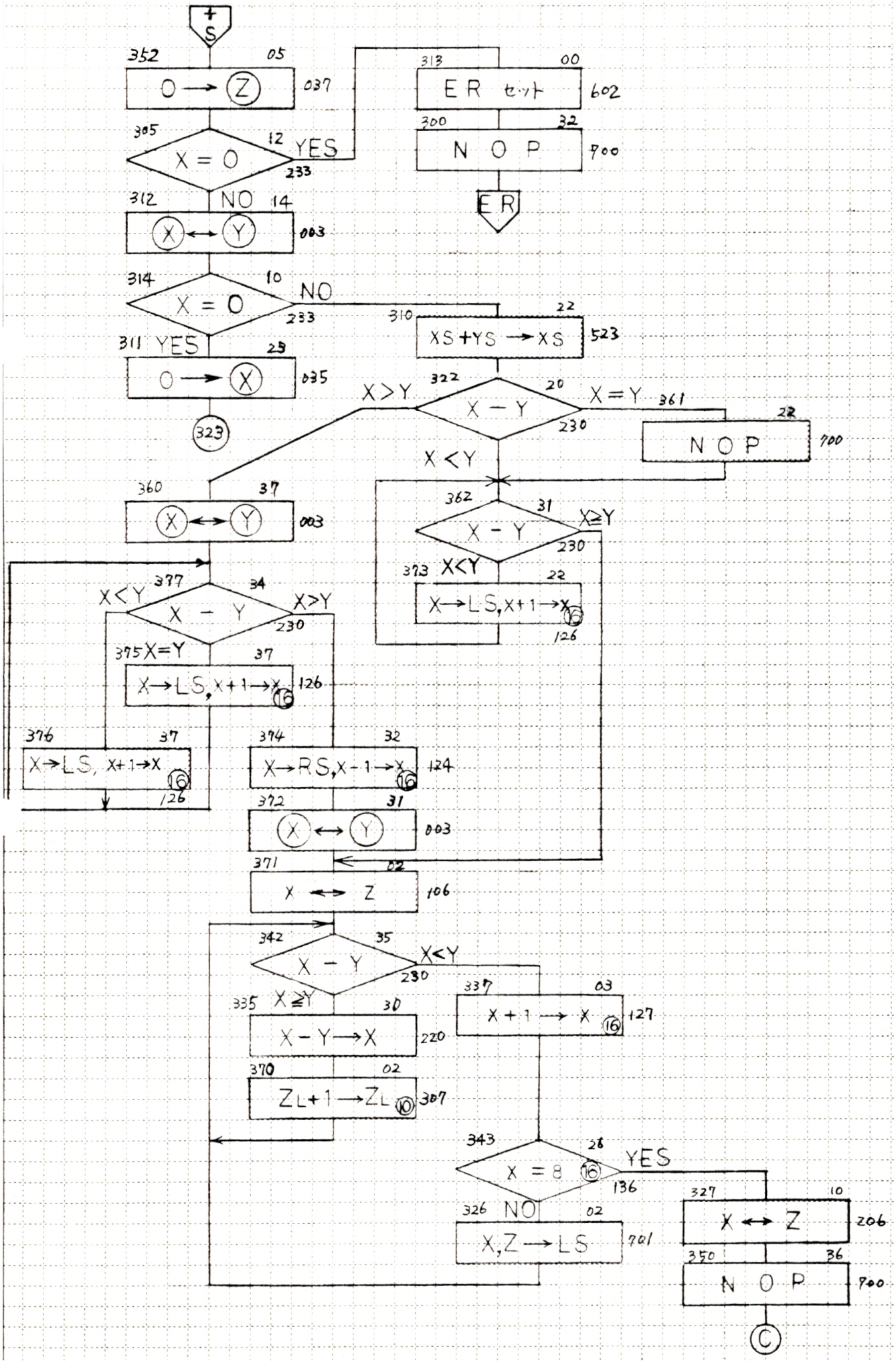
S
352 05
0 → Z
037
305 12
X = 0
YES
233
NO
312 14
X ↔ Y
003
314 10
X = 0
NO
233
311 YES
25
0 → X
035
323
313 00
ER セット
602
300 32
N O P
700
ER
310 22
XS + YS → XS
523
322 20
X − Y
X > Y
X = Y
361
230
22
N O P
700
X < Y
360 37
X ↔ Y
003
362 31
X − Y
X ≧ Y
230
373 X<Y
22
X → LS, X+1 → X
16
126
377 34
X − Y
X<Y
X>Y
230
375 X=Y
37
X → LS, X+1 → X
16
126
376 37
X → LS, X+1 → X
16
126
374 32
X → RS, X−1 → X
16
124
372 31
X ↔ Y
003
371 02
X ↔ Z
106
342 35
X − Y
X<Y
230
335 X ≧ Y
30
X − Y → X
220
337 03
X + 1 → X
16
127
370 02
ZL+1 → ZL
10
307
343 28
X = 8
16
YES
136
326 NO
02
X, Z → LS
701
327 10
X ↔ Z
206
350 36
N O P
700
C

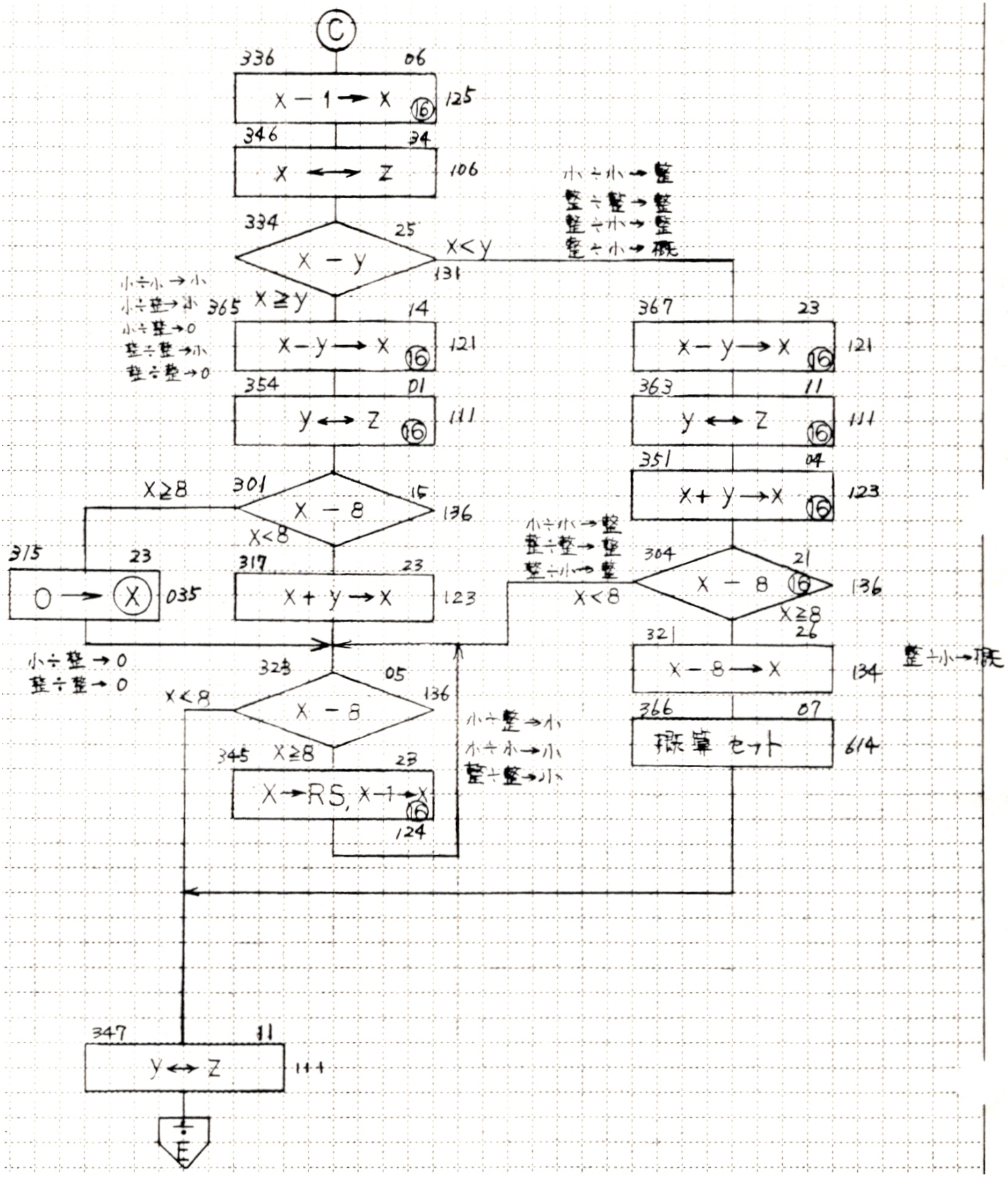
C
336 06
X − 1 → X 16 125
346 34
X ⟷ Z 106
334 25
X − y
X<y
131
小÷小→整
整÷整→整
整÷小→整
整÷小→概
小÷小→小
小÷整→小
小÷整→0
整÷整→小
整÷整→0
365 X≧y
14
X−y → X 16 121
354 01
y ⟷ Z 16 111
367 23
X − y → X 16 121
363 11
y ⟷ Z 16 111
351 04
X + y → X 16 123
X≧8
301 15
X − 8
136
X<8
315 23
0 → X 035
317 23
X + y → X 123
小÷小→整
整÷整→整
整÷小→整
304 21
X − 8 16 136
X<8
X≧8
321 26
X − 8 → X 134
整÷小→概
小÷整→0
整÷整→0
328 05
X − 8 136
X<8
345 X≧8
23
X → RS, X−1 → X 16
124
小÷整→小
小÷小→小
整÷整→小
366 07
概算セット 614
347 11
y ⟷ Z 144
E

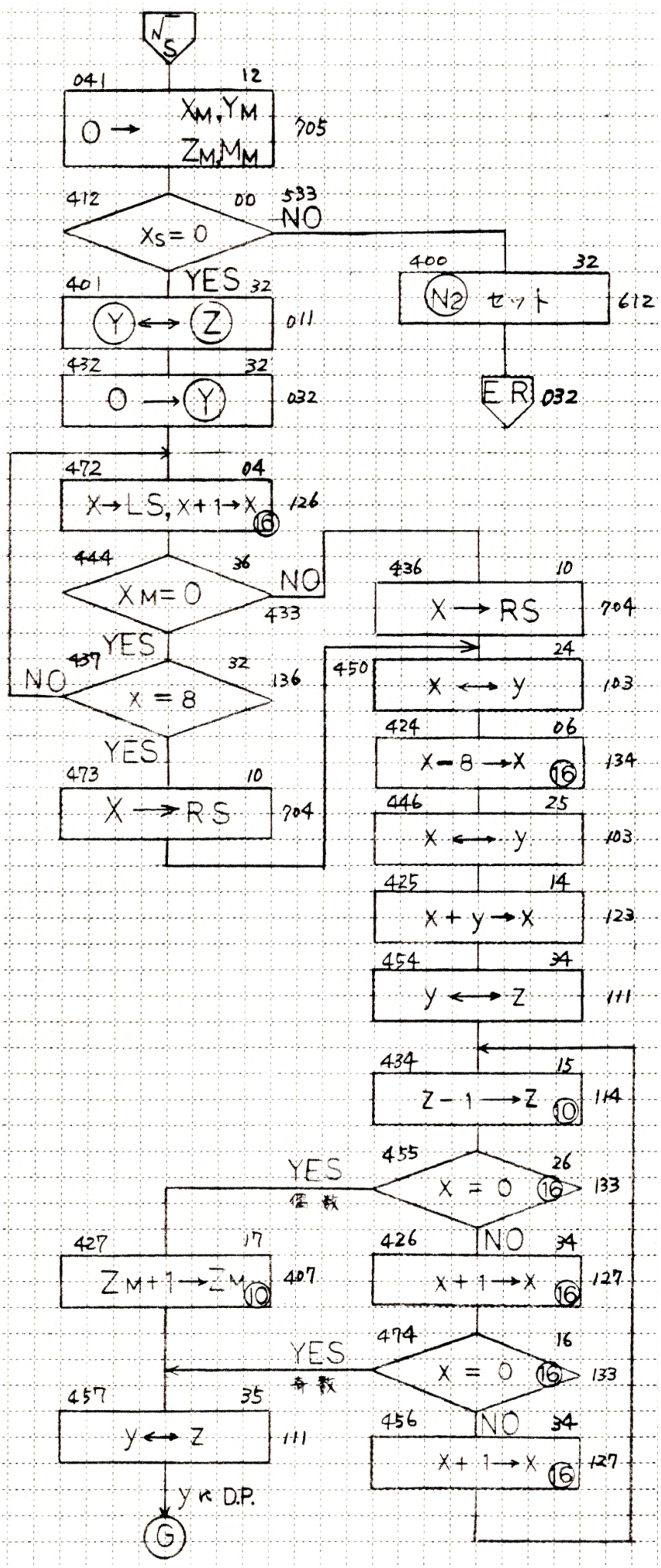
S
041
12
0 → XM, YM, ZM, MM
705
412
00
533
NO
Xs = 0
YES
32
401
Y ↔ Z
011
432
32
0 → Y
032
400
32
N2 セット
612
ER
032
472
04
X → LS, x + 1 → X
126
16
444
36
XM = 0
NO
433
YES
437
32
NO
x = 8
136
YES
473
10
X → RS
704
436
10
X → RS
704
450
24
x ↔ y
103
424
06
x − 8 → x
134
16
446
25
x ↔ y
103
425
14
x + y → x
123
454
34
y ↔ Z
111
434
15
Z − 1 → Z
114
10
455
26
YES
偶数
x = 0
133
16
NO
427
17
ZM + 1 → ZM
407
10
426
34
x + 1 → x
127
16
474
16
YES
奇数
x = 0
133
16
457
35
y ↔ Z
111
456
NO
34
x + 1 → x
127
16
y ⇒ D.P.
G

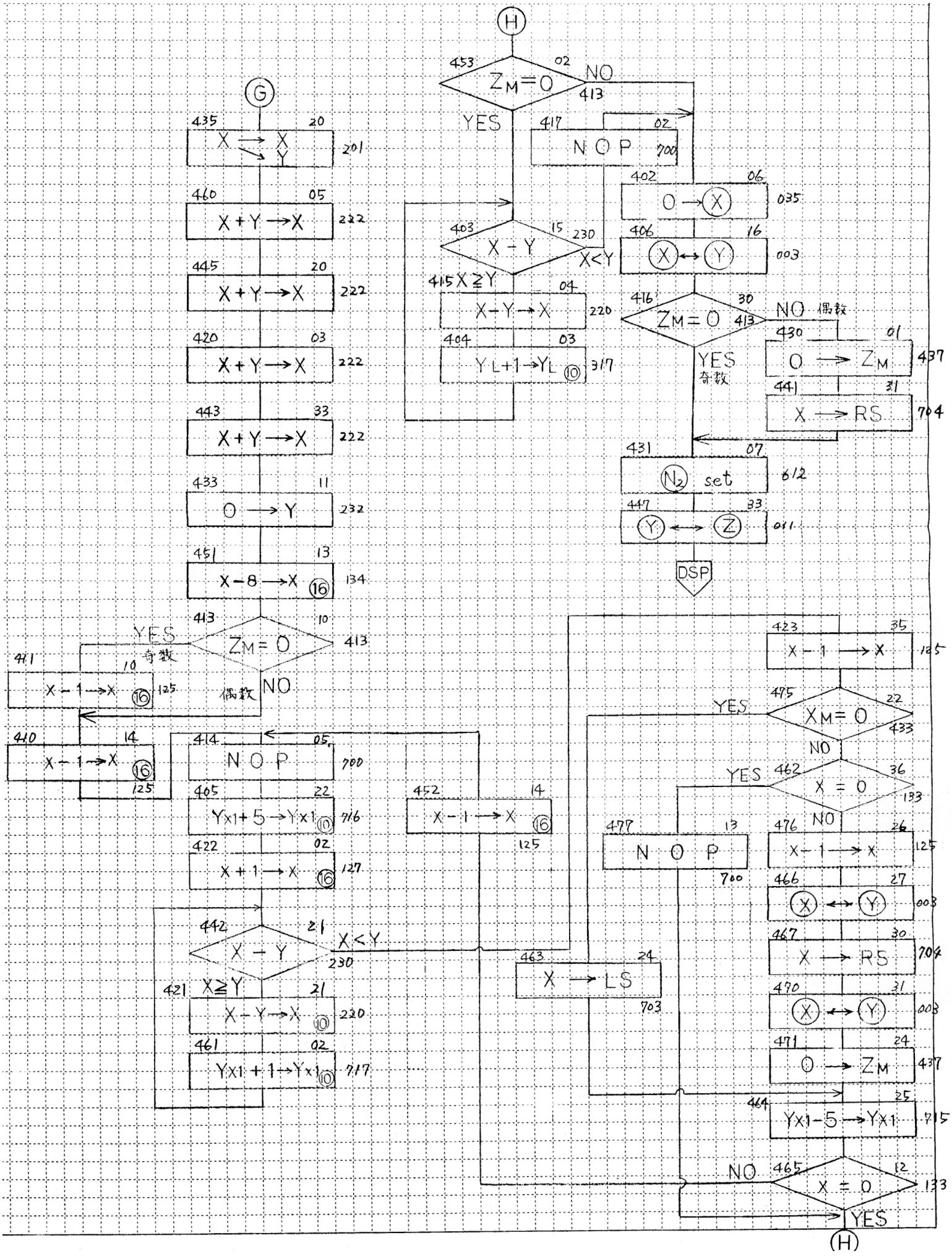
H
453 02 ZM=0 NO 413
YES
417 02 NOP 700
G
435 20 X → X, X → Y 201
460 05 X+Y→X 222
445 20 X+Y→X 222
420 03 X+Y→X 222
443 33 X+Y→X 222
433 11 0→Y 232
451 13 X−8→X (16) 134
413 10 ZM=0 413
YES 奇数
NO 偶数
411 10 X−1→X (16) 125
410 14 X−1→X (16) 125
414 05 NOP 700
405 22 Yx1+5→Yx1 (10) 716
422 02 X+1→X (16) 127
442 21 X−Y 230
X<Y
421 X≧Y 21 X−Y→X (10) 220
461 02 Yx1+1→Yx1 (10) 717
403 15 X−Y 230
X<Y
415 X≧Y 04 X−Y→X 220
404 03 YL+1→YL (10) 317
402 06 0→X 035
406 16 X↔Y 003
416 30 ZM=0 413
NO 偶数
YES 奇数
430 01 0→ZM 437
441 31 X→RS 704
431 07 N2 set 612
447 33 Y↔Z 011
DSP
452 14 X−1→X (16) 125
463 24 X→LS 703
423 35 X−1→X 125
475 22 XM=0 433
YES
NO
462 36 X=0 133
YES
NO
477 13 NOP 700
476 26 X−1→X 125
466 27 X↔Y 003
467 30 X→RS 704
470 31 X↔Y 003
471 24 0→ZM 437
464 25 Yx1−5→Yx1 715
465 12 X=0 133
NO
YES
(H)